TILL LOKOMOTIV

1/2 STORLEKMETERMÅTT.

NYDQVIST & HOLM
TROLLHÄTTAN.

SKYDDSRING

BEST. Nº	BESTÄLLARE	ST.	ANM.	M.F.Nº
519-21.	N.O.J.			
931	STRÖMSNÄSLER	1	ENL.	154.
970-71	H.-N. HS J		MED KLACKAR FÖR DEFLEKTOR.	

MOD. Nº 12393.

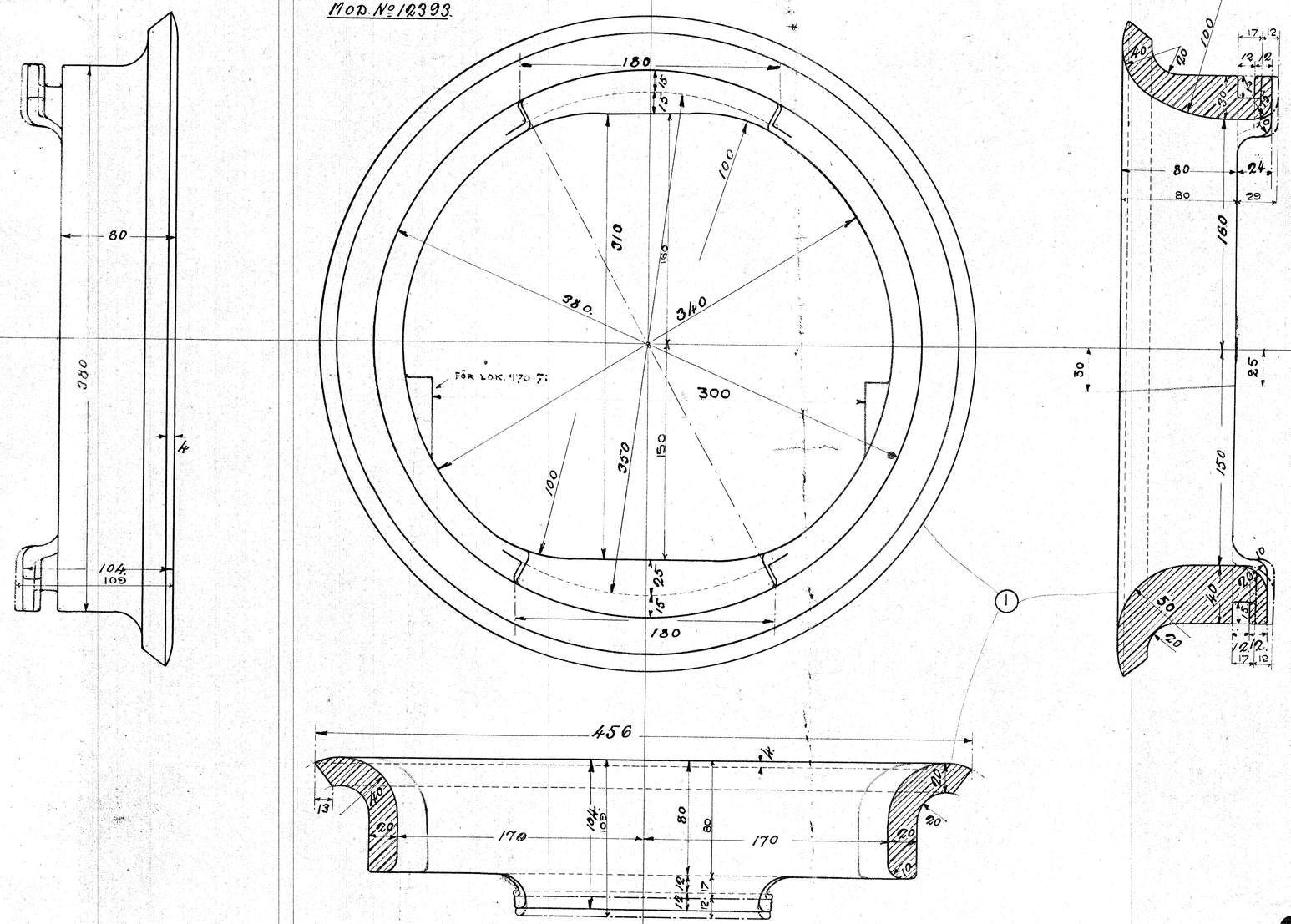

L
8636

11:1:1899.
H.E.L.